Produktinformation

Gartenhaus Dana
Artikel-Nr. 31420

Umbauter Raum	3,17 m³
Sockelmaß Breite	177 cm
Bedarf Dachbahn	3 Rollen
Schneelast	75 kg/m²
Dachfläche	3,5 m²
Dachneigung	20°
Innenmaß Breite	174 cm
Verpackungsmaße mm/Gewicht kg	1900x1000x340x140
Dachform	Satteldach
Dachtyp	Dachplatte
Material	Nordische Fichte
Tür Höhe	176 cm
Seitenhöhe	183 cm
Grundfläche	1,5 m²
Dach Materialstärke	16 mm
Durchgangsmaß Breite	115,5 cm
Wandstärke	14 mm
Dachtiefe	120 cm
Tür Scheibe Material	Kunstglas
Dachbreite	289 cm
Innenmaß Tiefe	86,5 cm
Firsthöhe	222 cm
Bedarf Schindeln	3 Pakete
Außenmaß Breite	257 cm
Farbe	Naturbelassen
Außenmaß Tiefe	93 cm
Schloss	Sicherheitsüberfalle
Sockelmaß Tiefe	89,5 cm
Tür Breite	58,5 cm

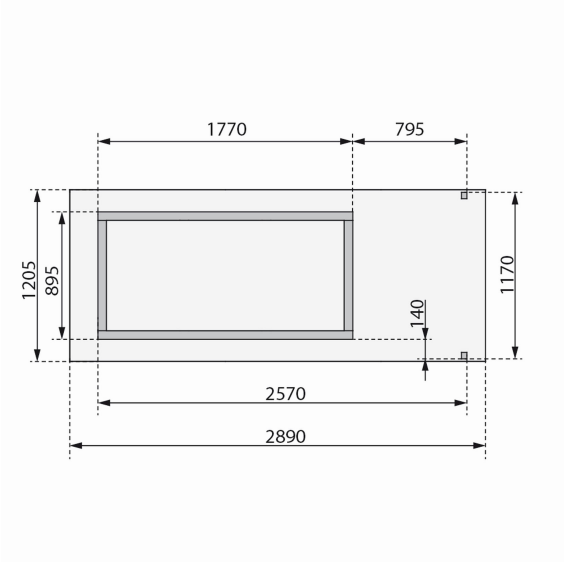

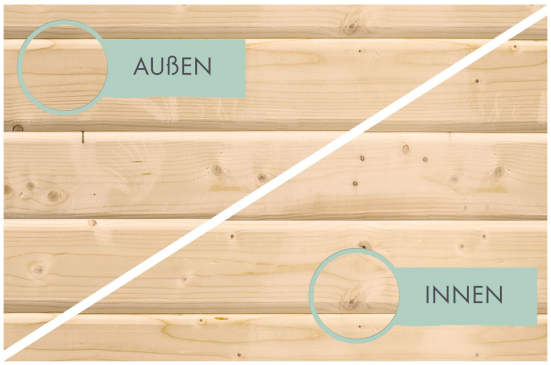

Technische Änderungen und Druckfehler vorbehalten - Maßangaben sind Zirkamaße

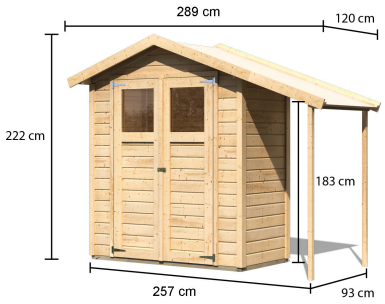

DOPPELFLÜGELTÜR

01 Unbehandelt

02 Inkl. Sicherheitsüberfalle

03 Fenster aus bruchsicherem Kunstglas

14 MM WANDPROFIL

01 Aus nordischer Fichte gehobelt

02 Perfekte Fräsung

03 Perfekter Sitz

04 Wasserabweisende Profilierung

Technische Änderungen und Druckfehler vorbehalten - Maßangaben sind Zirkamaße

MADE IN
GERMANY
KARIBU-QUALITÄT

5
JAHRE
GARANTIE AUF DIE KONSTRUKTION