Produktinformation

Gartenhaus Kerko 6
Artikel-Nr. 82930

Anbaudach	Farbe
ohne Anbaudach	Naturbelassen

Seitenhöhe	195 cm
Sockelmaß Breite	298 cm
Tür Breite	70,5 cm
Wandstärke	19 mm
Innenmaß Tiefe	298 cm
Tür Höhe	176,5 cm
Dachfläche	10,8 m^2
Dachtyp	Dachplatte
Material	Nordische Fichte
Verpackungsmaße mm/Gewicht kg	2980x1000x570x516
Dachtiefe	331 cm
Innenmaß Breite	294 cm
Dach Materialstärke	16 mm
Sockelmaß Tiefe	302 cm
Tür Scheibe Material	Kunstglas
Schneelast	85 kg/m^2
Umbauter Raum	18,3 m^3
Durchgangsmaß Breite	139 cm
Grundfläche	9 m^2
Durchgangsmaß Höhe	175 cm
Dachform	Flachdach
Dachneigung	3°
Außenmaß Breite	302 cm
Dachbreite	334 cm
Außenmaß Tiefe	306 cm
Farbe	Naturbelassen
Firsthöhe	216 cm
Schloss	Sicherheitsüberfalle
Bedarf Dachbahn	3 Rollen

Fundamentplan ohne Boden (in mm)

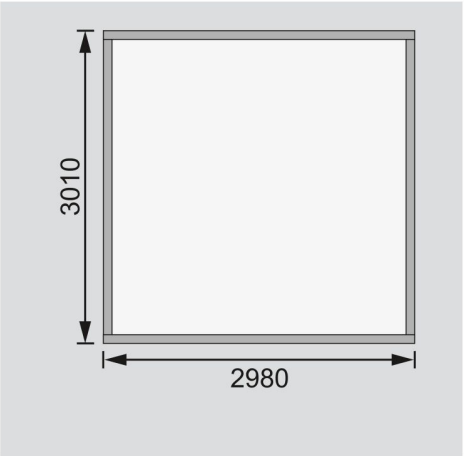

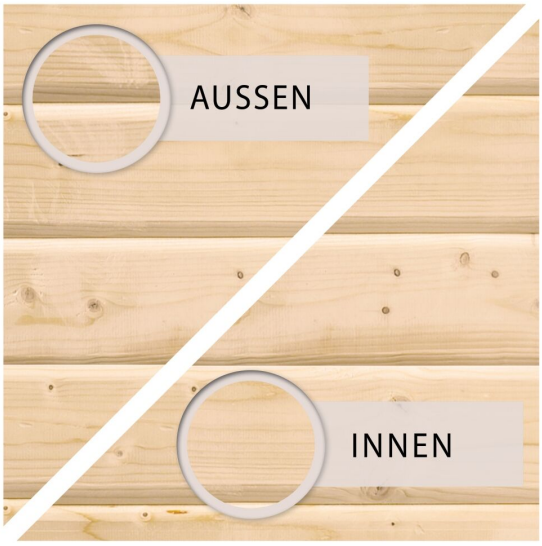

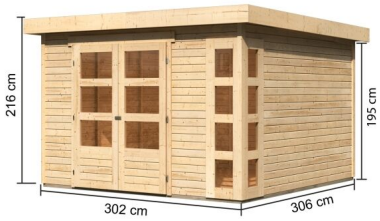

KDI UNTERLEGER

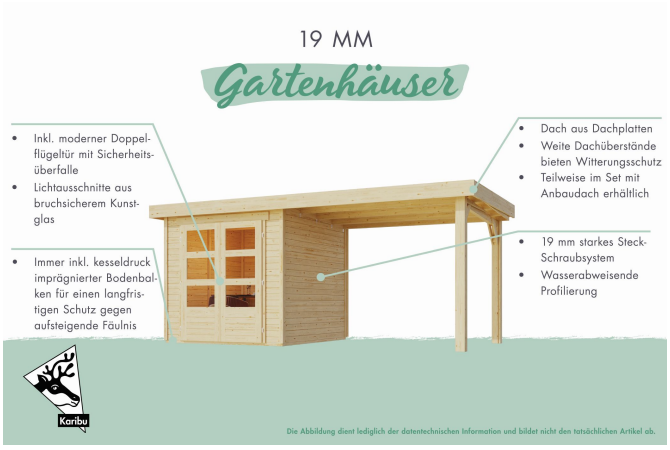

Technische Änderungen und Druckfehler vorbehalten - Maßangaben sind Zirkamaße

19mm PROFILE