Produktinformation

Gartenhaus Kandern 2
Artikel-Nr. 23610

Anbaudach	Farbe
2.35m breit inkl. Rückwand	Naturbelassen

Durchgangsmaß Höhe	170 cm
Grundfläche	4,5 m²
Schloss	Buntbartschloss mit 2 Schlüsseln
Tür Breite	70,5 cm
Schneelast	75 kg/m²
Dachtyp	Massivholzdach
Dachtiefe	232 cm
Tür Höhe	176,5 cm
Material	Nordische Fichte
Außenmaß Tiefe	204 cm
Innenmaß Breite	234 cm
Dach Materialstärke	16 mm
Sockelmaß Breite	240 cm
Wandstärke	28 mm
Tür Scheibe Material	Kunstglas
Innenmaß Tiefe	194 cm
Durchgangsmaß Breite	140 cm
Firsthöhe	222 cm
Seitenhöhe	234 cm
Umbauter Raum	9,73 m³
Außenmaß Breite	475,5 cm
Sockelmaß Tiefe	200 cm
Dachform	Pultdach
Dachneigung	3°
Farbe	Naturbelassen
Dachfläche	12,6 m²
Dachbreite	492 cm
Bedarf Dachbahn	3 Rollen

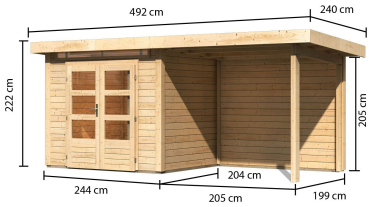

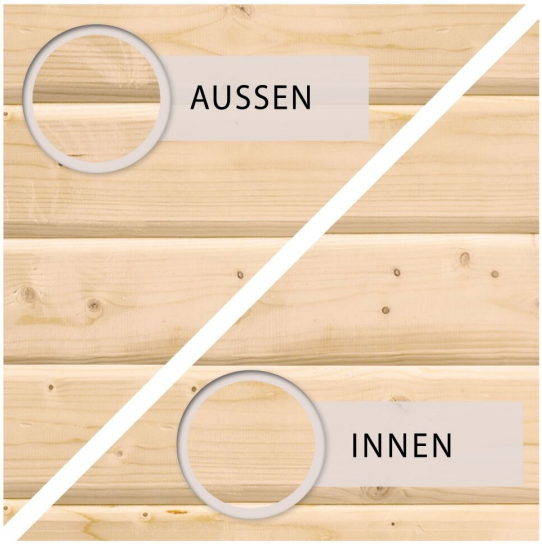

Technische Änderungen und Druckfehler vorbehalten - Maßangaben sind Zirkamaße

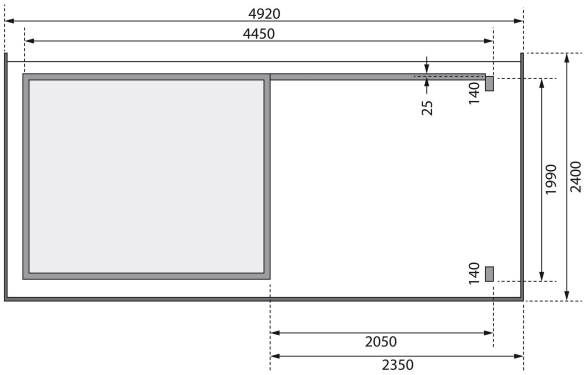

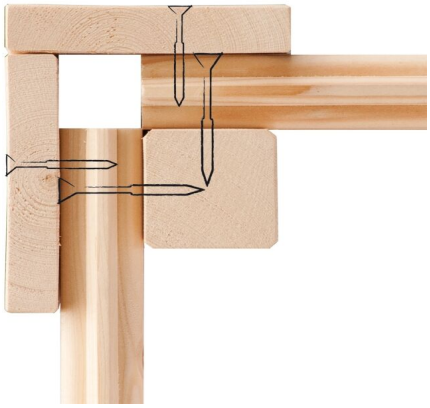

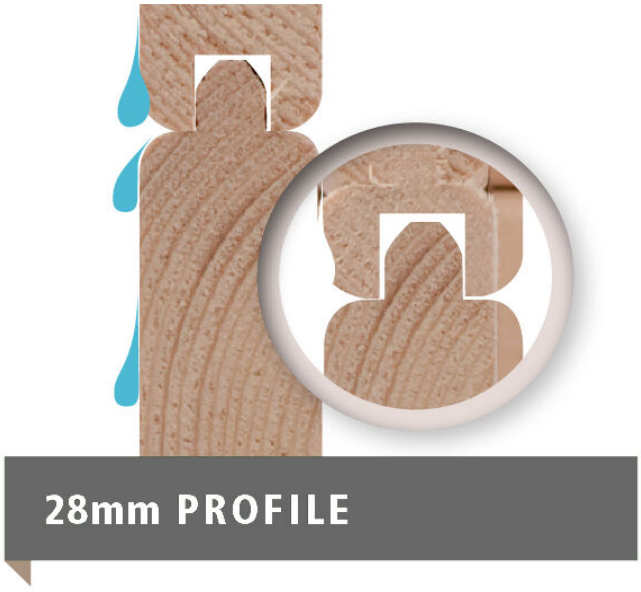

Technische Änderungen und Druckfehler vorbehalten - Maßangaben sind Zirkamaße
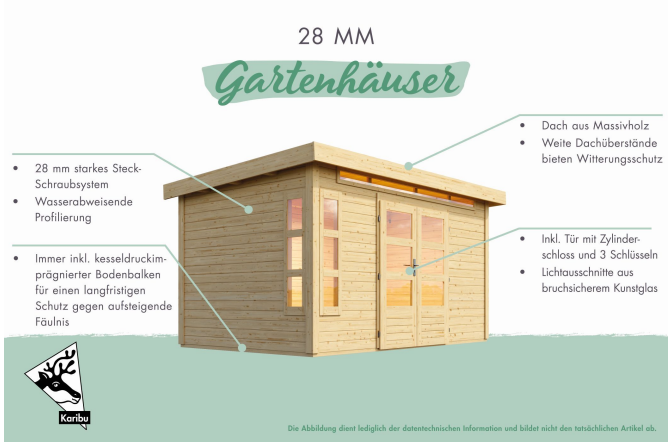
KDI UNTERLEGER