Produktinformation

Fasshaus 3
Artikel-Nr. 27455

Saunaofen
9 kW BIO + Steuergerät Easy Bio

Bank 1 Tiefe	57 cm
Bedarf Schindeln	5 Pakete
Liegeplätze	3
Innenmaß Breite Gesamt	219,5 cm
Seitenhöhe	125 cm
Innenmaß Höhe Gesamt	206,5 cm
Bank 3 Tiefe	57 cm
Bank Material	Fichte
Spiegelbar	ja
Saunadach Bauweise	Bohlen
Tür Öffnungsrichtung	rechts und links anschlagbar
Firsthöhe	229 cm
Umbauter Raum	14 m³
Bank 2 Tiefe	57 cm
Bedarf Dachbahn	7 Rollen
Typ Ofen	9 KW Bio externe Steuerung
Dachtiefe	385 cm
Durchgangsmaß Höhe	173 cm
Innenmaß Tiefe Sauna	185 cm
Material	Nordische Fichte
Tür Höhe	173 cm
Innenmaß Breite Sauna	219,5 cm
Dachfläche	13,2 m²
Ofensteuerung	extern Easy Bio
Sitzplätze	5
Ofenschutz Material	nordische Fichte
Außenmaß Breite	219 cm
Ofenschutz Höhe	80 cm
Dachform	Tonnendach
Grundfläche	6,9 m²
Bauweise	Steck-Schraub-System
Wandstärke	38 mm
Fußbodentyp	Massivholz
Tür Breite	64 cm
Vorraum m²	1,86 m²
Ofenschutz Breite	63 cm
Dachbreite	225 cm
Einstiegsart	Fronteinstieg
Außenmaß Tiefe	385 cm
Innenmaß Tiefe Gesamt	185 cm
Innenmaß Höhe Sauna	198,5 cm
Türart	Ganzglastür
Tür Schloss	Magnetverschlusstechnik
Anzahl Bänke	3 Stk.
Durchgangsmaß Breite	64 cm
Ofenschutz Tiefe	43 cm

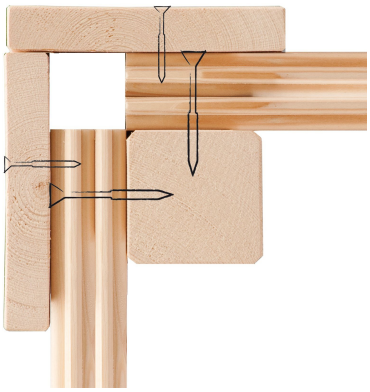

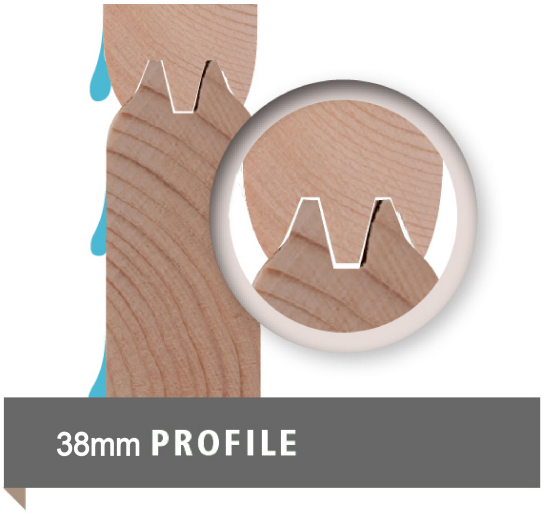
38mm PROFILE

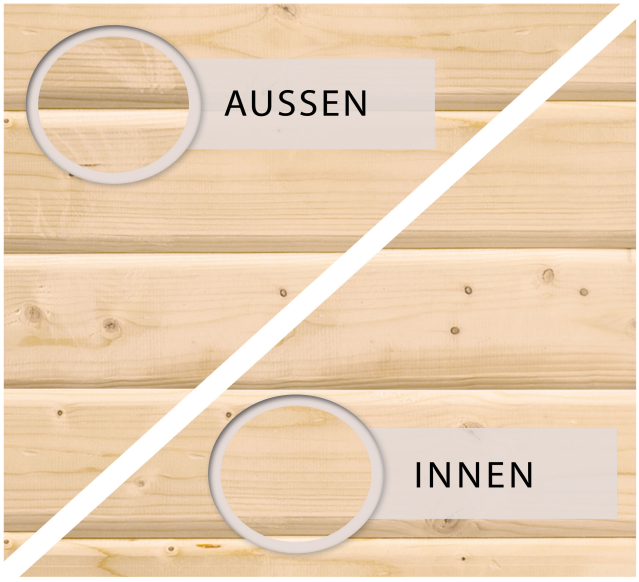

Technische Änderungen und Druckfehler vorbehalten - Maßangaben sind Zirkamaße

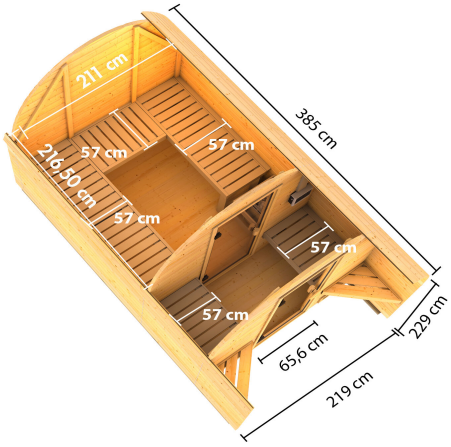

Technische Änderungen und Druckfehler vorbehalten - Maßangaben sind Zirkamaße

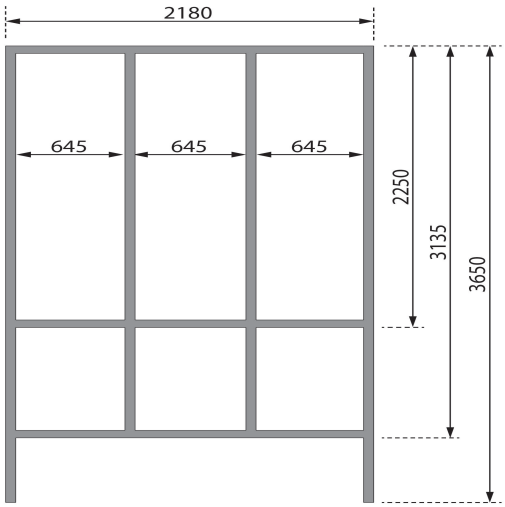
2180
645
645
645
2250
3135
3650