Produktinformation

Gartenhaus Theres 7
Artikel-Nr. 31447

Dachausbauelement	Farbe
ohne Dachausbauelement	Terragrau

Durchgangsmaß Höhe	170 cm
Bedarf Schindeln	5 Pakete
Dachneigung	15°
Innenmaß Tiefe	294 cm
Tür Breite	70,5 cm
Schloss	Zylinderschloss mit 3 Schlüsseln
Dachtyp	Massivholzdach
Außenmaß Breite	304 cm
Tür Höhe	176,5 cm
Dachtiefe	348 cm
Dachform	Satteldach
Material	Nordische Fichte
Umbauter Raum	19,4 m^3
Innenmaß Breite	294 cm
Dach Materialstärke	16 mm
Wandstärke	28 mm
Sockelmaß Breite	300 cm
Tür Scheibe Material	Kunstglas
Schneelast	85 kg/m^2
Durchgangsmaß Breite	140 cm
Firsthöhe	250 cm
Sockelmaß Tiefe	300 cm
Dachbreite	337 cm
Seitenhöhe	204 cm
Außenmaß Tiefe	304 cm
Dachfläche	12,1 m^2
Bedarf Dachbahn	5 Rollen
Verpackungsmaße mm/Gewicht kg	3400x1170x600x557
Farbe	Terragrau
Grundfläche	8,65 m^2

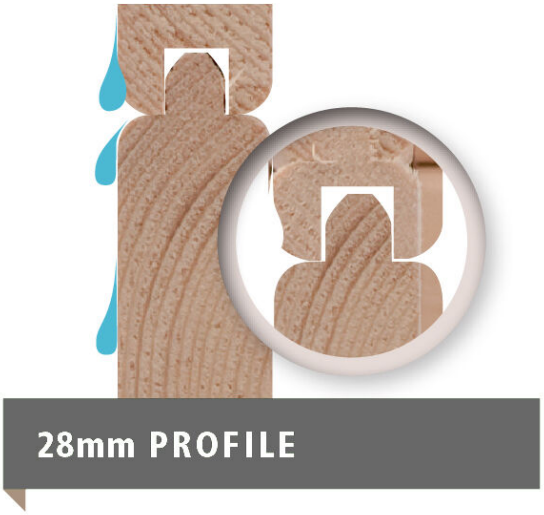

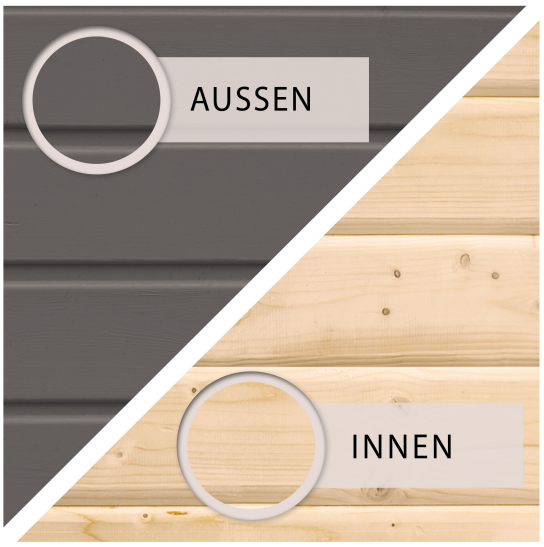

Technische Änderungen und Druckfehler vorbehalten - Maßangaben sind Zirkamaße

Fundamentplan ohne Boden (in mm)

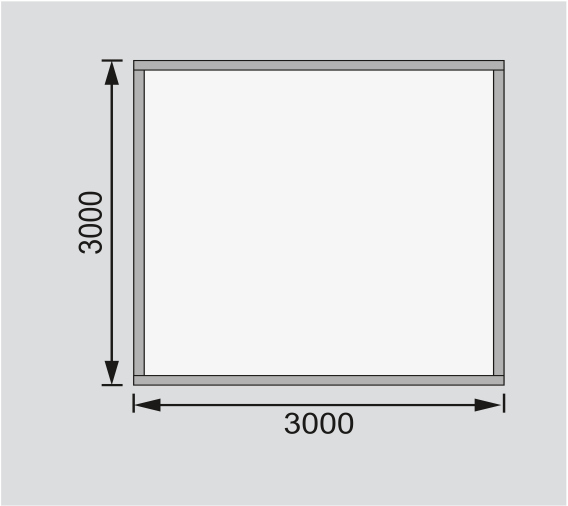

KDI UNTERLEGER

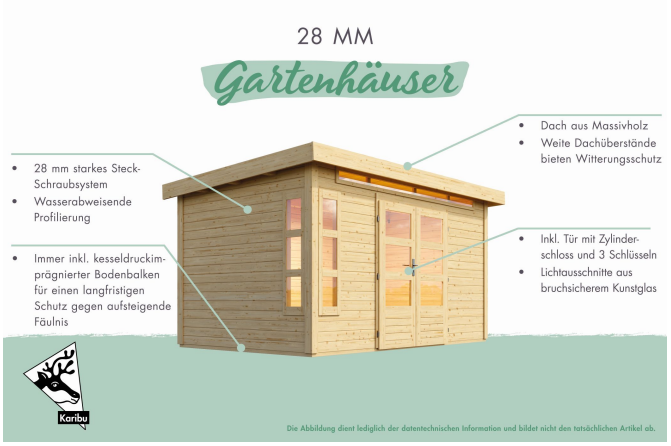

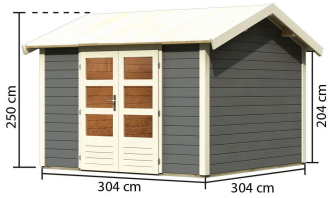
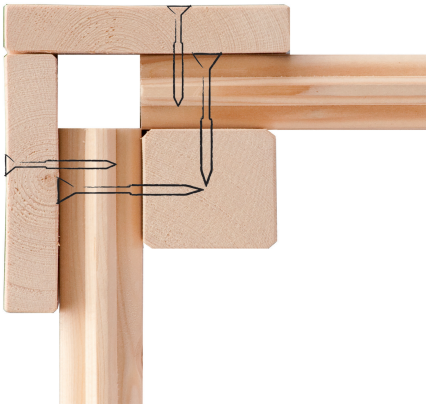
Technische Änderungen und Druckfehler vorbehalten - Maßangaben sind Zirkamaße