Produktinformation

Sauna Variado
Artikel-Nr. 80668

Dachkranz
mit Dachkranz

Saunatür
Energiespartür Holztür gedämmt

Saunaofen
ohne Ofen

Bank 1 Tiefe	57 cm
Kopfstütze Material	Espe
Innenmaß Tiefe	103 cm
Bank 2 Tiefe	-
Umbauter Raum	3,8 m³
Grundfläche	2,4 m²
Verpackungsmaße mm/Gewicht kg	1920x800x270x44
Liegeplätze	1
Spiegelbar	ja
Innenmaß Höhe	192 cm
Innenmaß Breite	181 cm
Außenmaß Höhe	202 cm
Verpackungsmaße mm/Gewicht kg	2020x1230x590x250
Bauweise	vormontierte Elemente
Durchgangsmaß Höhe	173 cm
Ofenschutz Tiefe	51 cm
Material	Nordische Fichte
Außenmaß Tiefe	132 cm
Verpackungsmaße mm/Gewicht kg	1920x810x270x45
Anzahl Bänke	1 Stk.
Verpackungsmaße mm/Gewicht kg	1920x800x270x45
Ofenschutz Breite	60 cm
Sitzplätze	2
Ofenschutz Material	nordische Fichte
Verpackungsmaße mm/Gewicht kg	1920x800x290x38
Bank Material	Espe
Tür Höhe	175 cm
Verpackungsmaße mm/Gewicht kg	2500x150x150x11
Ofenschutz Höhe	80 cm
Wandstärke	68 mm
Tür Scheibenfarbe	klar
Position Tür und Zuluft tauschbar	ja
Saunadach Dämmung	42 mm
Bank 3 Tiefe	-
Einstiegsart	Fronteinstieg
Saunadach Bauweise	vormontierte Elemente
Durchgangsmaß Breite	64 cm
Öffnungsrichtung Tür	rechts und links anschlagbar
Türart	Holztür mit Isolierglas, wärmegedämmt
Anzahl der Kopfstützen	1 Stk.
Außenmaß Breite	210 cm

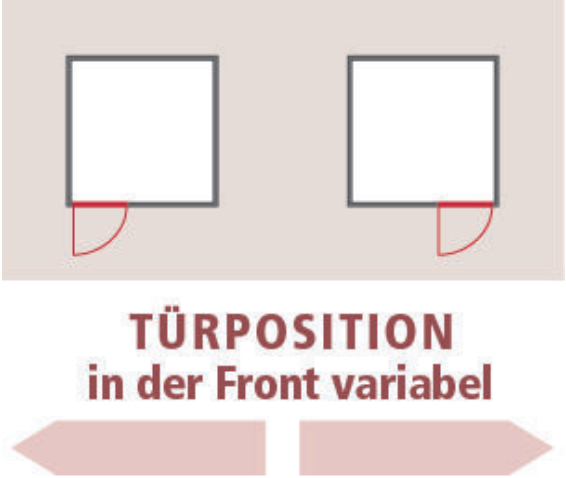

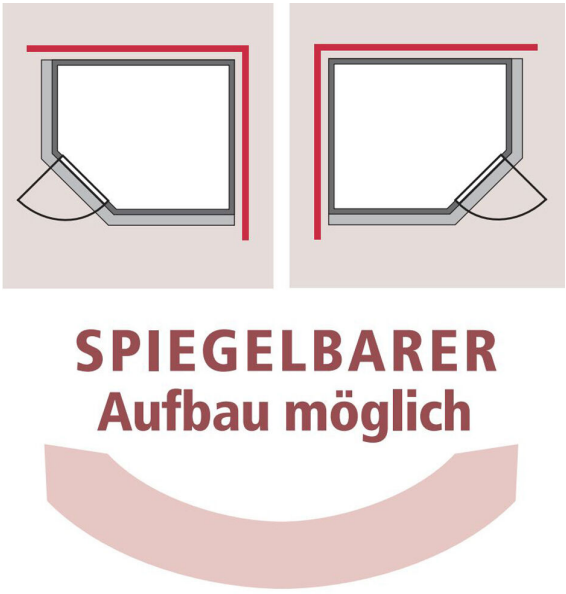

Technische Änderungen und Druckfehler vorbehalten - Maßangaben sind Zirkamaße

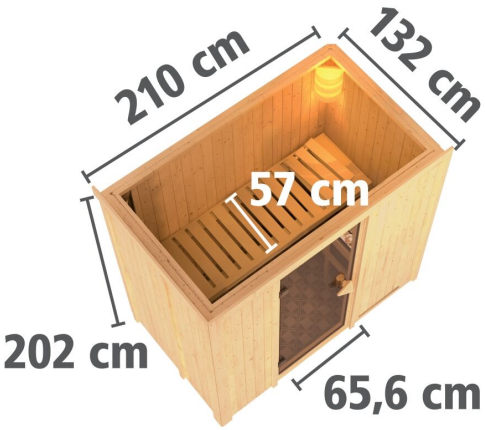

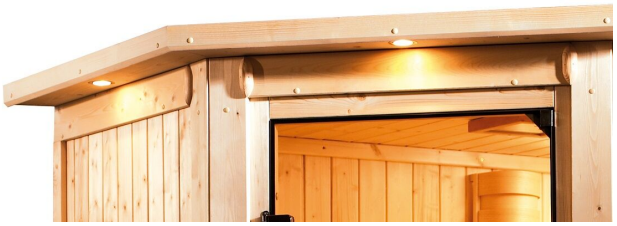

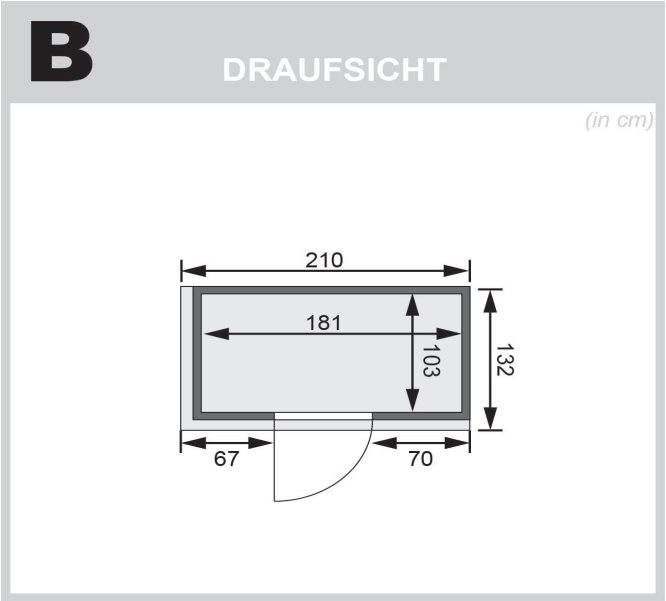

Technische Änderungen und Druckfehler vorbehalten - Maßangaben sind Zirkamaße

KARIBU-QUALITÄT
MADE IN GERMANY