Produktinformation

Gartenhaus Trelleborg F
Artikel-Nr. 83021

Anbaudach	Farbe
ohne Anbaudach	Naturbelassen

Durchgangsmaß Höhe	170 cm
Tür Breite	70,5 cm
Schneelast	75 kg/m²
Schloss	Zylinderschloss mit 3 Schlüsseln
Seitenhöhe	205 cm
Dachtiefe	303 cm
Außenmaß Breite	274 cm
Dachtyp	Massivholzdach
Umbauter Raum	15 m³
Sockelmaß Tiefe	270 cm
Tür Höhe	176,5 cm
Dachbreite	305 cm
Material	Nordische Fichte
Innenmaß Tiefe	264 cm
Außenmaß Tiefe	274 cm
Dachfläche	9,00 m²
Dach Materialstärke	16 mm
Innenmaß Breite	264 cm
Wandstärke	28 mm
Tür Scheibe Material	Kunstglas
Durchgangsmaß Breite	140 cm
Firsthöhe	222 cm
Grundfläche	7 m²
Dachform	Pultdach
Dachneigung	3°
Farbe	Naturbelassen
Sockelmaß Breite	270 cm
Verpackungsmaße mm/Gewicht kg	3060x1170x470x457
Bedarf Dachbahn	3 Rollen

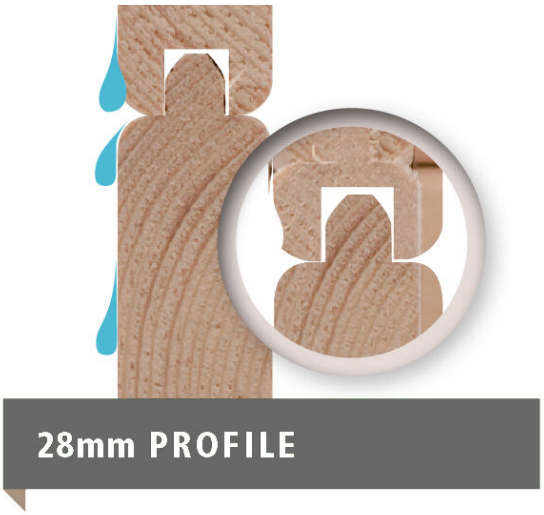

B FUNDAMENTPLAN

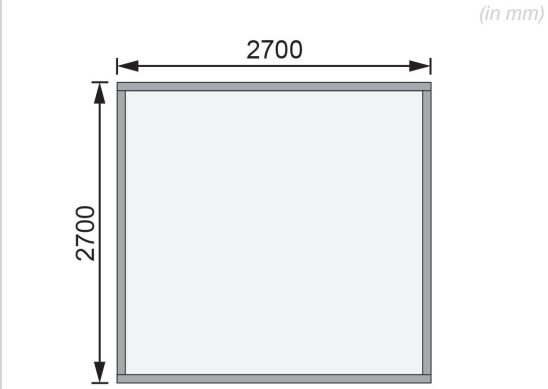

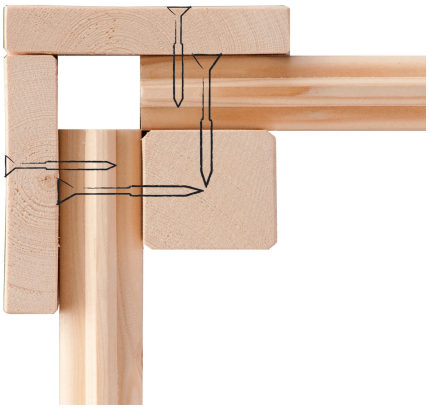

KDI UNTERLEGER

Technische Änderungen und Druckfehler vorbehalten - Maßangaben sind Zirkamaße

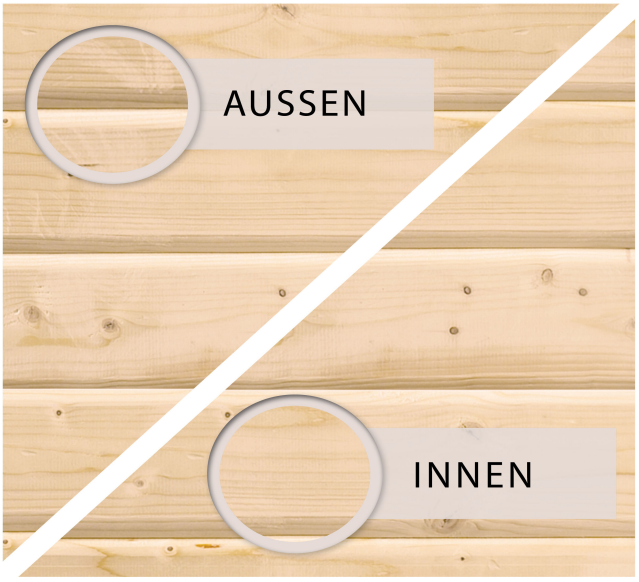

Technische Änderungen und Druckfehler vorbehalten - Maßangaben sind Zirkamaße