Produktinformation

Gartenhaus Askola 3,5
Artikel-Nr. 9150

Anbaudach	Farbe
2,80m breit inkl. Rückwand	Terragrau

Grundfläche	5,76 m²
Seitenhöhe	195 cm
Tür Breite	70,5 cm
Dachtiefe	262 cm
Wandstärke	19 mm
Innenmaß Tiefe	238 cm
Verpackungsmaße mm/Gewicht kg	2400x1020x450x324
Tür Höhe	176,5 cm
Dachtyp	Dachplatte
Material	Nordische Fichte
Sockelmaß Tiefe	242 cm
Innenmaß Breite	234 cm
Dach Materialstärke	16 mm
Firsthöhe	211 cm
Außenmaß Tiefe	246 cm
Tür Scheibe Material	Kunstglas
Schneelast	85 kg/m²
Durchgangsmaß Breite	139 cm
Dachbreite	528,5 cm
Durchgangsmaß Höhe	175 cm
Dachfläche	13,84 m²
Sockelmaß Breite	238 cm
Dachform	Flachdach
Umbauter Raum	11,5 m³
Dachneigung	3°
Außenmaß Breite	497 cm
Verpackungsmaße mm/Gewicht kg	2720x1030x245x154
Bedarf Dachbahn	4 Rollen
Schloss	Sicherheitsüberfalle
Verpackungsmaße mm/Gewicht kg	2600x300x230x38
Farbe	Terragrau

Technische Änderungen und Druckfehler vorbehalten - Maßangaben sind Zirkamaße

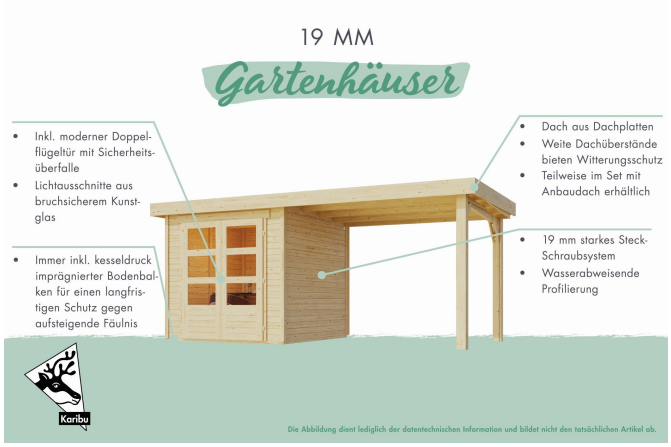

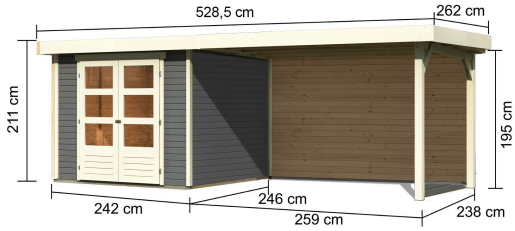

KDI UNTERLEGER

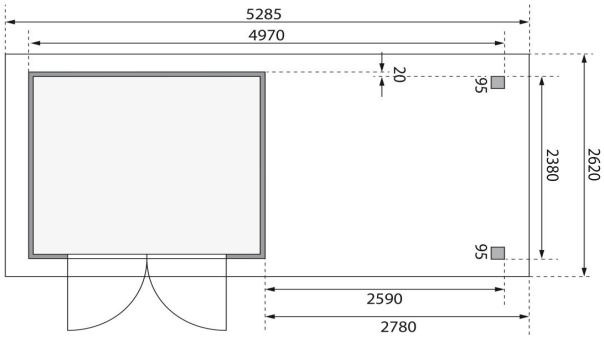

Technische Änderungen und Druckfehler vorbehalten - Maßangaben sind Zirkamaße

19mm PROFILE

5 JAHRE GARANTIE
AUF KONSTRUKTION